DNI - 0409 - (12V)
DNI - 0413 - (24V)

RELÉ AUTOMÁTICO DE FARÓIS

ou acionamento automático de qualquer outro equipamento

ESQUEMA PARA ACIONAMENTO AUTOMÁTICO DE FARÓIS (DNI 0409/ DNI 0413)

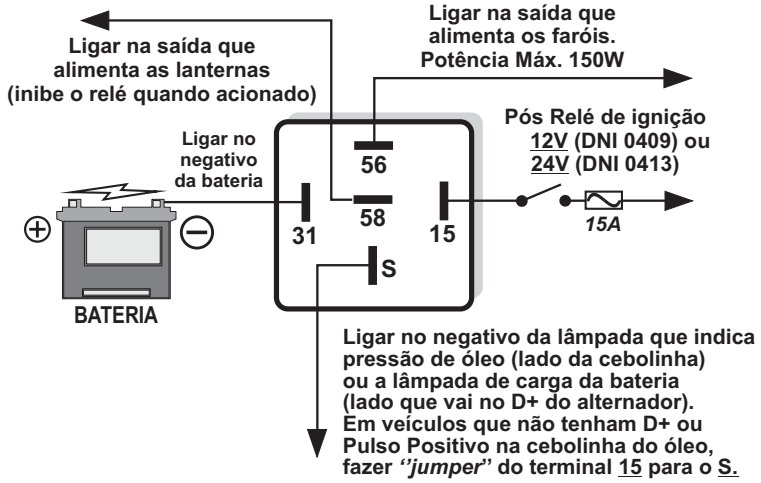

Os relés **DNI 0409 / DNI 0413** foram projetados para oferecer mais segurança e conforto para você nas estradas. Sua função é acender automaticamente os faróis, aproximadamente **15 seg.** após o funcionamento do motor, exceto quando a lanterna estiver ligada. Pode ser aplicado para automatização de funcionamento de vários outros equipamentos no veículo.

CUIDADOS NA INSTALAÇÃO:

- Veículos com módulo de conforto, podem não aceitar a instalação deste acessório, gerando conflito no funcionamento;
- Potência máxima de **150W**. Para potências maiores, utilize Relés auxiliares **DNI**.

OPÇÕES DE INSTALAÇÕES COM RELÉS (não inclusos)

DNI 0102 - (12V)
DNI 0212 - (24V)

ESQUEMA PARA ACIONAMENTO AUTOMÁTICO DE FARÓIS COM ALIMENTAÇÃO NEGATIVA (DNI 0102 / DNI 0212)

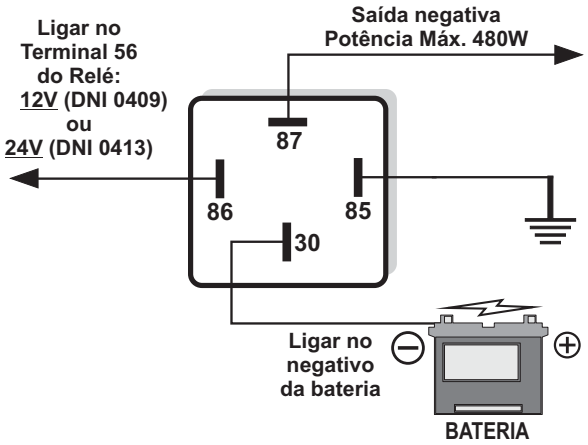

ESQUEMA PARA ACIONAMENTO AUTOMÁTICO DE LANTERNAS TRASEIRAS (DNI 0102 / DNI 0212)

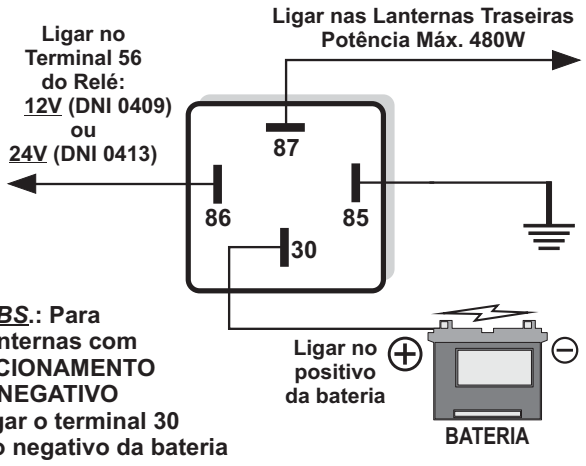

OBS.: Para lanternas com ACIONAMENTO NEGATIVO ligar o terminal 30 no negativo da bateria

ATENÇÃO PROPRIETÁRIO:

- Não esqueça de ligar a Chave de Luz em locais escuros e/ou em situações onde se fizerem necessário o acionamento das lanternas traseiras.
- Este produto, como qualquer acessório altera a originalidade do veículo. A sua instalação e utilização são de responsabilidade do proprietário.

Dani Condutores Elétricos Ltda. - Rua Maestro Gabriel Migliori, 166 - Bairro do Limão - São Paulo - CEP.: 02712-140 Fone: 3933-8888